Podhled **fermacell**

2 S 31 A1

při požárním zatížení zdola
požární odolnost EI 90 DP1
samostatný podhled



Návod k montáži
Provedení: Dvě vrstvy desek fermacell Firepanel A1 12,5 mm a jedna vrstva 15 mm.
Před samou montáží je nutné přezkoušet, s jakým závěsem (závěs Nonius nebo posuvný závěs ≥ 1,5 x 20 mm) se nechá podhled realizovat jako samostatný stavební dílec. Následuje upevnění základních latí na závěsy vhodnými upevňovacími prostředky. U rovných stropů, stropů z ocelových nosníků, betonových stropů atd. se krátí závěsy na přesnou délku. Závěsy se připevňují ke stropu vhodnými hmoždinkami. Přesné informace o osových vzdálenostech montážních profilů
a nosných profilů, o velikosti závěsu, provedení dilatačních spár a zavěšení břemene naleznete v dokumentu **Sádrovláknité desky v suché výstavbě - Plánování a zpracování.**

Na nosné profily se montují v osové vzdálenosti ≤ 417 mm a pod úhlem 90° montážní CD profily.
Před montáží první desky se na stěnu nalepí separační lepící páska dostatečné šířky tak, aby přečnívala přes 3-vrstvé opláštění **fermacell**. Následuje montáž první vrstvy stavebních desek **fermacell** o tloušťce 12,5 mm. Desky se upevňují rychlořeznými šrouby fermacell 3,9 x 30 mm na nosné profily. Osová vzdálenost upevňovacích prostředků je ≤ 300 mm. Při napojení na stěnu se deska přiloží na tupo na separační pásku. Následuje montáž druhé vrstvy desek **fermacell** o tloušťce 12,5 mm s přesazením spár ke spodní vrstvě o ≥ 200 mm. Upevnění se provádí **rychlořeznými šrouby fermacell** 3,9 x 40 mm do spodní konstrukce. Osová vzdálenost upevňovacích prostředků je ≤ 200 mm. U styku se stěnou je deska uložena opět na sraz k separační pásce. Třetí vrstva desek **fermacell firepanel A1** tloušťky 15 mm se připevňuje **rychlořeznými šrouby** 3,9 x 40 mm do desky nad ní, nikoliv do spodní konstrukce. Osová vzdálenost upevňovacích prostředků je 150 mm. Do mezery mezi desku a pásku se nanese **spárovací tmel fermacell**, po jeho vytvrzení se přečnívající část pásky ořízne. Po vytvrzení tmelu je povrch připravený k provedení nátěru nebo nalepení tapety. U konstrukcí stropů jsou předepsány dilatační spáry ve vzdálenosti max. 10 m.
Nasledná povrchová úprava desek se odvíjí od definice kvality finálního povrchu, ta je rozdělena do 4 stupňů, Q1 až Q4 dle prospektu **Sádrovláknité desky v suché výstavbě - Plánování a zpracování.**

První a druhá vrstva desek se sráží na tupo. Vše podle návodu na zpracování. Desky ve třetí vrstvě se mezi sebou lepí pomocí **spárovacího lepidla fermacell.** Při všech vrstvách je nutné dbát, aby nevznikaly žádné podélné nebo příčné spáry u desek ležících přes sebe. Spáry desek první vrstvy ve směru nosných profilů se musí nacházet ve středu.

Zpracování, doprava a skladování sádrovláknitých desek fermacell
Podrobné údaje o zpracování, transportu a skladování sádrovláknitých desek **fermacell** jsou uvedeny v **Návodu na zpracování**.

Podhled **fermacell** 2 S 31 A1

při požárním zatížení zdola
požární odolnost EI 90 DP1
samostatný podhled

Technické údaje		
Třívrstvé opláštění	Sádrovláknitá deska fermacell firepanel A1	2 x 12,5 mm + 15 mm
Osová rozteč nosných profilů	Maximální osová vzdálenost	≤ 417 mm
Druh nosné konstrukce	Profily z ocelového plechu podle ČSN EN 14 195	
Požární odolnost	EI 90 DP1	PK2-07-17-001-C-O

Popis

Oblast použití konstrukce podhledu:
Na stropech v interiérech, kde je požární požadavek na EI 90 DP1 při zatížení zdola. Jedná se například o mezibytové stropy (EI 45) nebo stropy v patrových školkách a školách.
Podhled 2 S 31 A1 slouží k ochraně instalací a nosných konstrukcí při požárním zatížením zdola. Zabraňuje se tak přesahu požáru do ostatních místností a celkovému šíření ohně.

Vyznačuje se také vysokou únosností zavěšených břemen. Přesné informace o povoleném zatížení a způsobu uchycení břemene najdete v dokumentu **Sádrovláknité desky v suché výstavbě - Plánování a zpracování.**

Podhled se skládá ze:

- **Stavebních desek fermacell firepanel A1**,

o tloušťce 2 x 12,5 mm a 1 x 15 mm, s certifikací dle ČSN EN 15283-2, s třídou reakce na oheň A1 dle ČSN EN 13501-1. Deska **fermacell** je složena ze sádry a papírových vláken, které se získávají recyklací papíru s přidanými nehořlavými vlákny.

- Nosná konstrukce z pozinkovaných ocelových CD profilů 60 x 0,6 mm včetně náležícího závěsného systému.

Podhled **fermacell** 2 S 31 A1

při požárním zatížení zdola
požární odolnost EI 90 DP1
samostatný podhled

Napojení na stěnu

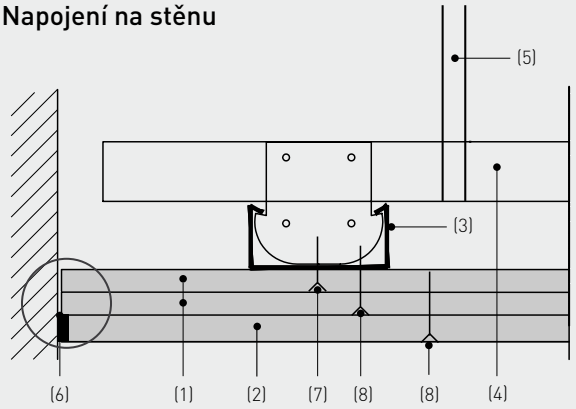

Napojení se svazkem pásků

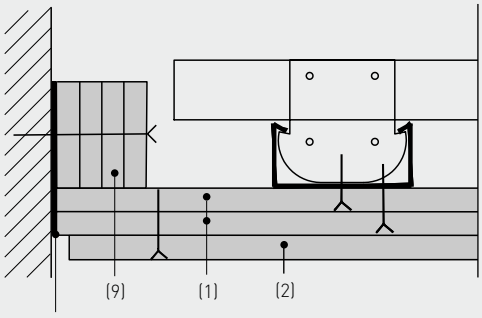

pružné napojení – pěnové těsnění

2 vrstvy desek na tupo

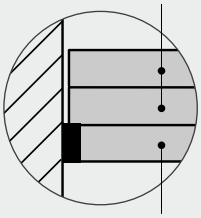

3. vrstva přes elasticko-plastický tmel

Dilatační spára

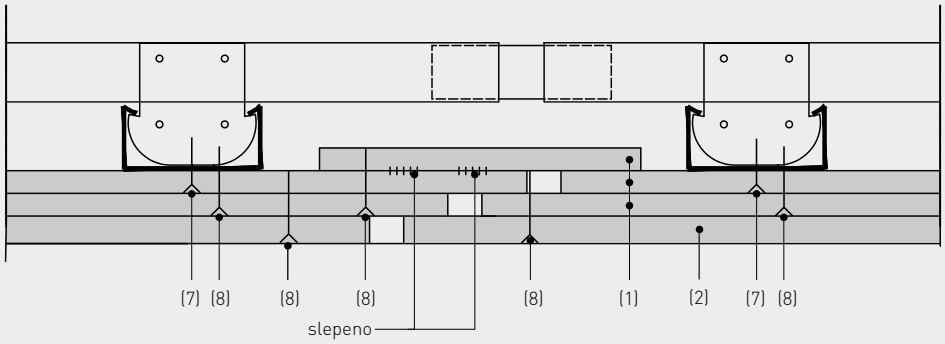

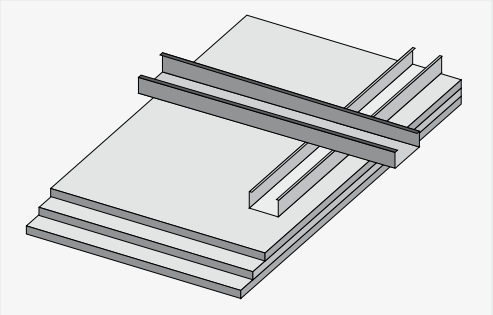

Schéma konstrukce

(1) sádrovláknitá deska **fermacell** firepanel A1 12,5 mm
(2) sádrovláknitá deska **fermacell** firepanel A1 15 mm
(3) montážní CD-profil
(4) nosný profil
(5) závěs
(6) elasticko-plastický tmel
(7) rychlořezné šrouby **fermacell** 3,9 x 30 mm
(8) rychlořezné šrouby **fermacell** 3,9 x 40 mm
(9) svazek pásků z desek **fermacell**

Podhled **fermacell**

2 S 31 A1

při požárním zatížení zdola
požární odolnost EI 90 DP1
samostatný podhled

Spotřeba materiálu
Provedení: **Dvě vrstvy desek fermacell firepanel A1 12,5 mm a jedna vrstva desek fermacell firepanel A1 15 mm**
Předpokládaná velikost stropu: 35,00 m²; délka 7,00 m, šířka 5,00 m

Spotřeba materiálu (bez prořezu)	množství na 1 m² podhledu	jednotka
Deska první a druhé vrstvy fermacell firepanel A1: tloušťka: 12,5 mm Deska spodní – třetí vrstvy fermacell firepanel A1: tloušťka: 15 mm	2,0 1,0	m² m²
Pozinkovaný nosný profil: CD 60 x 27 x 06	2,6	m
Pozinkované rychloupínací spojky CD	2,6	ks
Pozinkovaný základní profil: CD 60 x 27 x 06	1,2	m
Pozinkovaný závěs CD	1,5	ks
Rychlořezné šrouby fermacell 3,9 x 30 mm (upevnění první vrstvy desek)	22	ks
Rychlořezné šrouby fermacell 3,9 x 40 mm (upevnění druhé a třetí vrstvy desek)	22 na vrstvu	ks
Spárovací lepidlo fermacell pro lepený spoj desek (třetí vrstva)	28	ml
Jemný finální tmel fermacell - na dotmelení	0,1	l

Alternativní řešení a doplňkové materiály

Celoplošné tmelení plošnou sádrovou stěrkou pro kvalitu povrchu Q4 (pro tl. 1 mm)	1	kg
Celoplošné tmelení jemným finálním tmelem pro kvalitu povrchu Q4 (cca tl. 3 mm)	0,17	litr
Pozinkované rozpěrné sponky opatřené vrstvou tavného lepidla (upevnění třetí vrstvy do druhé)	35	ks

Stav 09/2017
Technické změny vyhrazeny.
Vyžádejte si laskavě nejnovější vydání této brožury.

Technické informace fermacell
Pondělí až pátek od 9.00 do 16.00

Konzultace projektu:
Telefon: +420 606 657 523
+420 606 038 627

Konzultace montáže:
Čechy: + 420 602 453 927
Morava a Slezsko: + 420 721 448 666

Informační materiály fermacell:
Telefon: +420 296 384 330
Fax: +420 296 384 333
e-mail: fermacell-cz@xella.com

Fermacell GmbH
organizační složka
Žitavského 496
156 00 Praha 5 – Zbraslav
Telefon: +420 296 384 330
Fax: +420 296 384 333
www.fermacell.cz

CZ/09.2017/00